veritas®
Stone Pond®

Water Stone Sharpening System

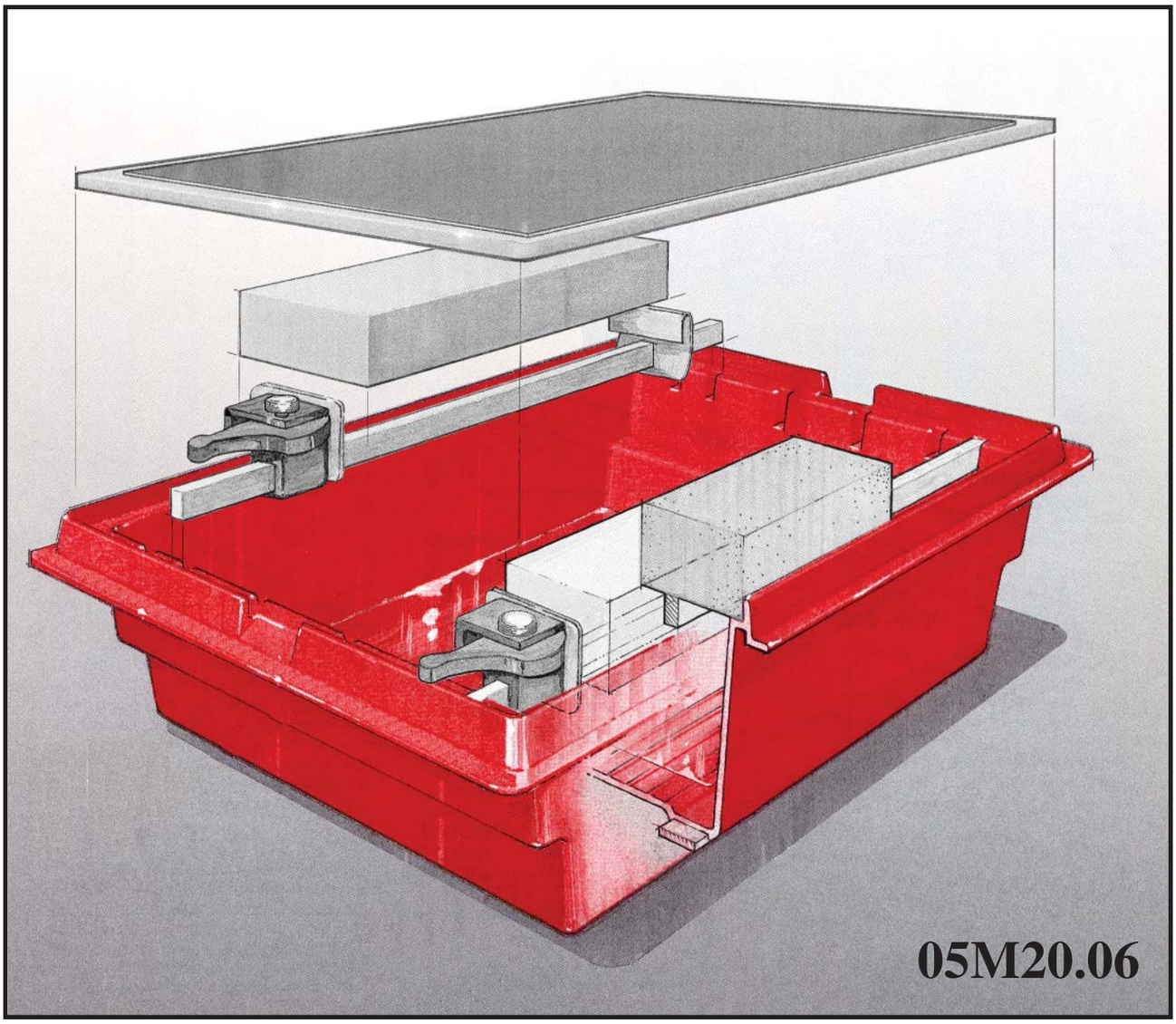

- PVC 라미네이트와 안전유리 랩핑 플레이트, 90방 컴파운드로 숫돌의 평을 잡을 수 있습니다.
- 12인치까지 빠르게 고정할 수 있는 캠 클램프가 있습니다.
- 견고성을 위한 ABS 벽 섹션이 있습니다.
- 3개까지 숫돌을 보관할 수 있습니다.
- 숫돌을 고정할수 있는 바가 있습니다.
- 미끄럼 방지 패드가 있습니다.

Accessories:

05M20.07	Repl. 90x Silicon Carbide, 2 oz
05M20.11	Repl. Laminate Sheets (4)

veritas® Tools Inc.

814 Proctor Avenue
Ogdensburg, New York
13669-2205 USA

1090 Morrison Drive
Ottawa, Ontario
K2H 1C2 Canada

INS-029 Rev. D
Made and printed in Canada.
© Veritas Tools Inc. 2010

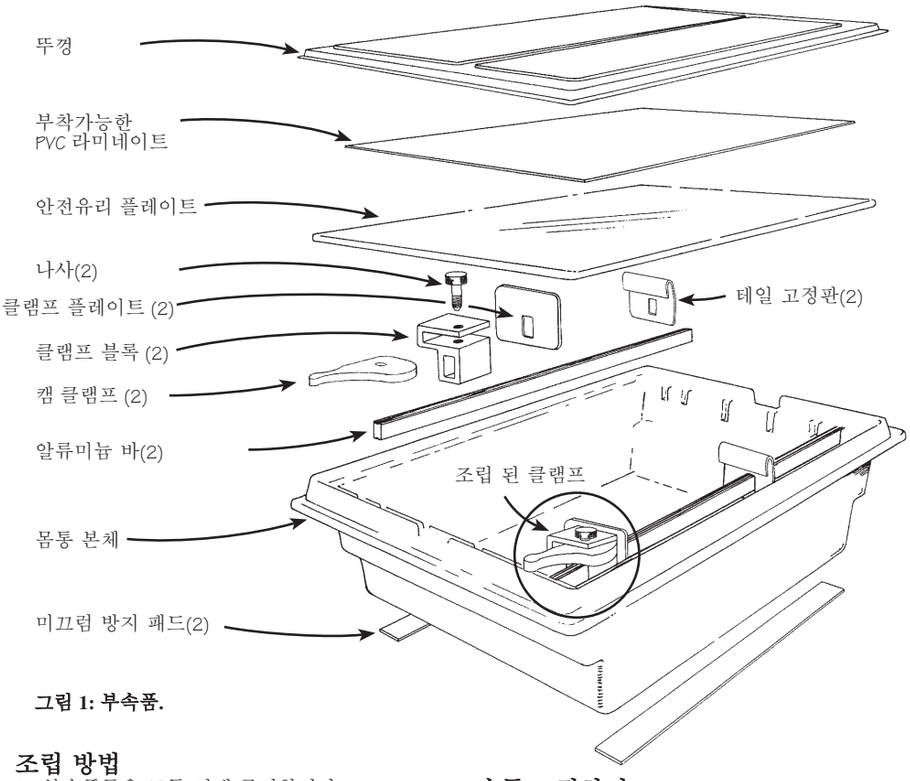

그림 1: 부속품.

조립 방법

1. 부속품들을 모두 꺼내 준비합니다.
2. 몸통 본체 바닥면에 미끄럼 방지패드를 부착하세요.
3. 그림 1에 그려진 것과 같이 알류미늄 바에 조립할 클램프 블록들을 그림과 같이 조립하세요.
4. 알류미늄바에 클램프 블록과 캠 클램프를를 조립해줍니다. 몸통에 있는 홈에 알류미늄 바를 끼워 고정합니다.
5. 클램프 블록에 나사(2)를 조여 고정해줍니다.
6. 몸통 본체에 물을 담고 갖고 있는 숫돌을 담궈, 숫돌이 충분히 물을 흡수할 수 있도록 보관해줍니다.
7. 뚜껑을 덮어 물이 증발되지 않도록 닫아줍니다.

강화 유리 플레이트 사용법

유리 플레이트에는 0.010" 두께의 접착식 라미네이트 시트가 포함되어 있습니다. 숫돌의 평을 잡기 전, 접착식 시트를 플레이트에 붙여야합니다. 그런 다음 1/2~1티스푼정도의 90방 카바이드를 뿌려주시고 티스푼 또는 두 스푼정도의 물을 첨가해줍니다. 숫돌을 라미네이트 위에 문지르면 숫돌과 라미네이트시트 사이에서 숫돌이 갈리며 숫돌의 평을 잡을수 있습니다.

그림 2: 숫돌 평잡기

참고사항 : 강화 유리 플레이트는 강화유리이지만 콘크리트 바닥이나 강항 충격을 주면 깨질수 있습니다. 강화유리이기에 일반 유리보다 비싸며 견고하고 안전합니다. 날까롭게 깨지기보다는 수많은 파편으로 깨질수 있습니다. 자동차 유리가 깨질때와 비슷하게 깨지도록 만들어진 유리입니다.

스톤 폰드 사용하기®

스폰 폰드는 날물을 연마하는데 모든 것을 보관할 수 있도록 설계되었습니다. 숫돌을 사용하는 동안 고정하고 사용하지 않을 때 저장하여 효과적으로 사용할 수 있도록 숫돌을 완벽하게 유지하는데 사용할 수 있습니다. 호닝 가이드 유무와 상관 없이 사용할 수 있습니다.

2개의 클램핑 바가 있어 거친 숫돌과 고운 숫돌을 동시에 케이스에 고정시킬 수 있습니다. 숫돌을 고정했을 경우, 몸통보다 위에 놓여질수 있도록 설계되어 끌이나 대패날을 각을 측면에서도 보이도록 만들어져 편리합니다. 또한 숫돌을 고정한 상태로 날 뒷면의 평을 잡을 수 있도록 제작되어있습니다.

숫돌 고정하기

대부분의 숫돌의 경우 클램핑 바를 케이스 가장자리에 가장 가까운 홈에 넣습니다. 폭이 넓은 숫돌의 경우 다음 홈에 넣어 사용하면 됩니다. 알류미늄 바가 홈에 들어가 고정됐을 경우, 몸통 본체 테두리에 있는 단과 높이가 같아 숫돌을 올려놨을때 높이가 일정합니다.

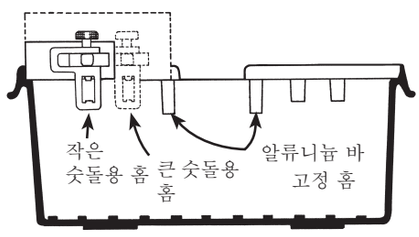

그림 3: 보관 홈.

가장 가까운 캠 클램프 헤드를 사용하여 알류미늄바을 슬롯에 놓고 바 위에 숫돌을 놓습니다. 손잡이 나사로 클램프 헤드를 제자리에 고정하고 캠 클램프 레버를 클램프 플레이트에 직각으로 고정한 다음 상단이 아닌 하단의 압력을 사용하여 숫돌이 고정될때까지 미십시오. 이렇게하면 캠 클램프가 숫돌에 꼭 맞게 고정되어 클램핑 압력이 시작되기 전에 캠의 흔들림이 줄어듭니다. 숫돌이 제 위치에 있으면 캠 클램프 레버가 알류미늄바와 일직선이 될 때까지 90°로 돌립니다. 두 개의 돌을 사용하는 경우 반대쪽에 다른 숫돌에 이 과정을 반복하십시오.

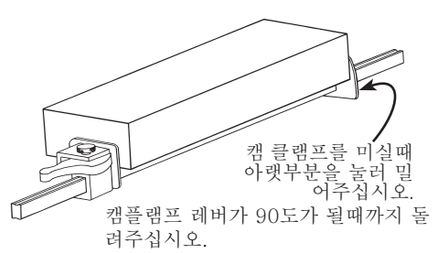

그림 4: 숫돌 고정하기.

숫돌 보관 방법

일반적으로 클램프에서 돌을 꺼내어 물에 담궈 보관하는 것이 바람직합니다. 이 보관함에는 바닥에 턱이 져있어 돌에 잔여물이 끼지 않도록 설계되었습니다. 하지만 나무로 숫돌 틀이 만들어져있는 경우, 나무가 물속에 있으면 썩거나 뒤틀리거나 부식될 수 있어 다른 방법으로 보관해야합니다. 이런 숫돌은 거친 숫돌과 같은 방식으로 물을 흡수하지 않기 때문에 물에 저장할 필요가 없습니다.

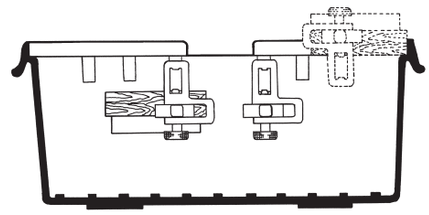

목재 기반 숫돌을 보관할 때는 숫돌이 고정되어있는 클램프을 보관 홈에 끼워 넣으십시오.

그림 5: 목재기반 숫돌 보관방법.

목재 기반 숫돌을 사용하는 경우 고정 된 상태로두고 바를 뒤집어 케이스 중앙의 보관 홈 중 하나에 넣는 것이 가장 좋습니다. 강화유리 플레이트 또는 덮개를 교체해야하는 여유를 확보하려면 두 클램핑 바를 뒤집어 (그림에 표시된대로) 제공된 홈에 보관해야합니다.

Lapping Your Stones

유리판은 평평한 랩핑 표면으로서 사용되고 라미네이트는 마모면으로서 사용됩니다. 라미네이트를 부착하기 전에 유리에 물을 살짝 뿌려줍니다. 이를 통해 라미네이트를 제자리에 놓고 필요에 따라 움직여 부착 할 수 있습니다. 공기층 또는 물 거품이 끼지 않도록하려면 롤링하거나 라미네이트를 가로 질러 중앙을 바깥쪽으로 당겨 라미네이트를 제자리에 접착하십시오. 플레이트를 작업대에 놓고 소량의 90방 실리콘 카바이드(1/2 ~ 1 티스푼)과 티스푼 또는 물 두 스푼을 넣습니다. 숫돌을 원을 그리며 문지릅니다. 숫돌을 주기적으로 들어 올리고 숫돌의 원형 경로 너머로 돌아간 화합물을 다시 중앙으로 밉니다. 숫돌의 빈 공간이 제거 되자마자 육안으로 확인할 수 있습니다. 표면에 걸쳐 균일하고 일관된 '스크래치 패턴'이 생깁니다. 사용하기 전에 실리콘 카바이드를 돌에서 씻으내십시오.

Stone Pond 유지관리법

뚜껑는 Stone Pond와 함께 제공되어 먼지나 톱밥이 케이스의 랩핑 판이나 물을 오염시키지 않고 작업장 어느 곳에나 보관할 수 있습니다. 또한 수분 증발을 제어합니다.

랩핑 플레이트에는 0.010" 두께의 라미네이트 시트가 제공됩니다. 유리 랩핑 플레이트가 마모되는 것을 방지하기위한 것입니다. 두께는 0.010'에 불과하므로 플레이트 표면의 평과 동일합니다. 라미네이트 시트도 마모되어 오목해집니다. 랩핑 플레이트에 시트가 마모되면 벗겨 교체 될 수 있습니다. 교체 라미네이트 시트와 90 그릿 실리콘 카바이드는 Veritas® Tools 또는 Veritas 딜러에서 구할 수 있습니다.